Rollenleiste ohne hydr. Anhebung:
Mögliche Traglast 30 kN für 22mm T-Nute, 250mm lang

Weitere Details auf Anfrage

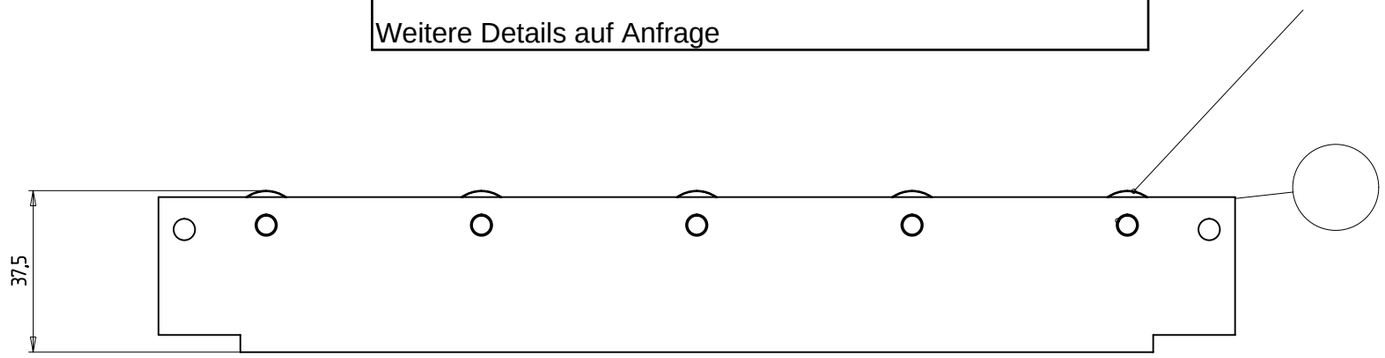

SEGMENTLÄNGE 250mm
Die einzelnen Segmente werden zu der gewünschten fertigen Länge zusammengebaut

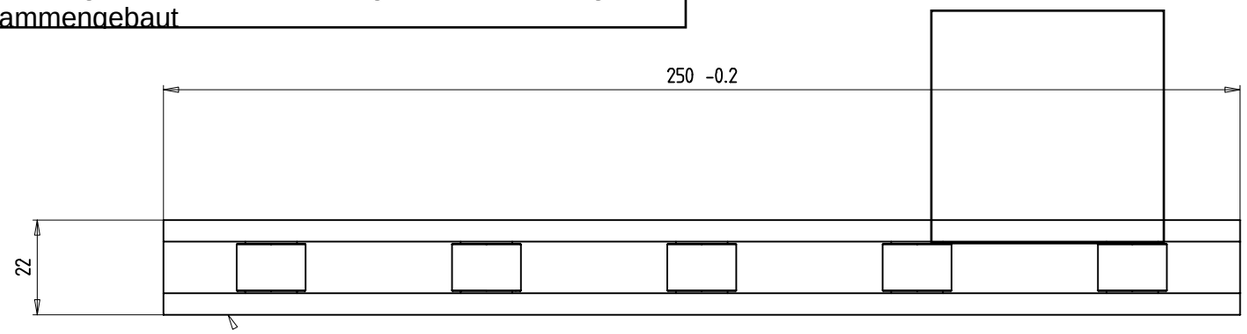

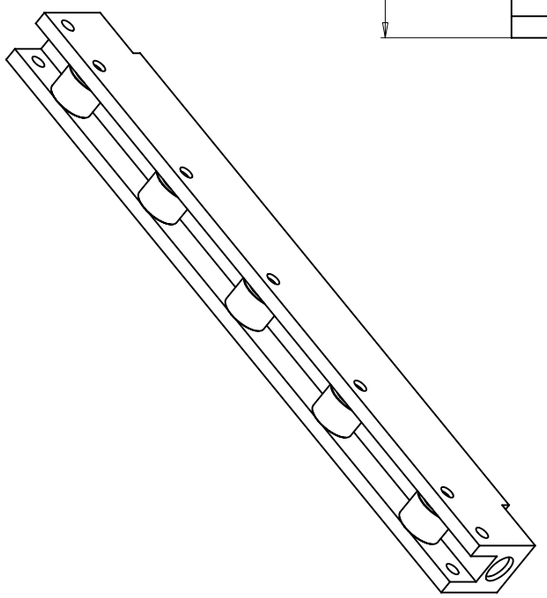

TRAGKRAFT: 30 kN

AEND-INDEX	ANZAHL	AENDERUNG	TAG	GEZ.	GEPR.	N-GEPR

WERKSTOFF:	00	TAG	NAME	STATUS	ROHT.-NR.:
	GEZ.			V	V.-Z.-NR.:
	GEPR.	28.08.	WIL	M	URSPRUNG : 1834-5100
"D" NACH DIN 6786 MERKMALE	N-GEPR.			S08.00	ERS. FUER:
	SCHUTZVERMERK NACH DIN 34 BEACHTEN				TYP - NR.: 1834-8125
WERKSTUECKKANTEN NACH DIN 6784	HILMA HILMA-ROEMHELD GmbH D 57271 HILCHENBACH				BENENNUNG: ROLLENLEISTE R22/250
OBERFLAECHEN NACH DIN ISO 1302					
ALLGEMEINTOLERANZEN: DIN ISO 2768-mK ; DIN 8570-AF DIN 16901-140; DIN 7715-M3	DIN A 2	MASSSTAB: --	METHOD ISO/R 128		ZEICHNUNGS-NR.: 8.1834.8125

PASS-MASSE	AB-MASSE	GROESST-KLEINST-MASSE