方向控制阀 ND4

手动操作,最大工作压力 500bar

中文版 08-07

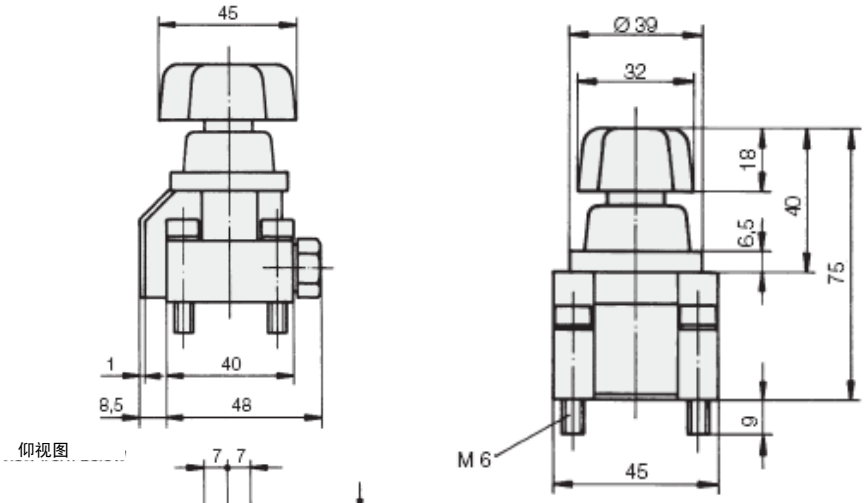

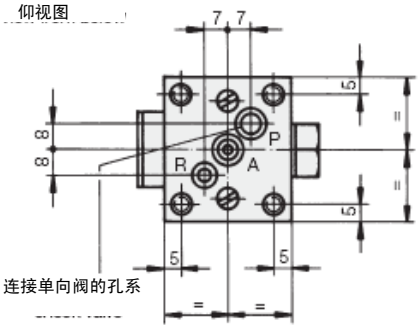

普通特性:

类型	座阀
连接方式	底板安装(见附件)
孔的大小	G1/4
重量	0.4KG

密封(备用零件)		型号
在 A:	O 型圈 Ø5×1.5	3000-340
在 P:	O 型圈 Ø8×1.5	3000-343
在 R:	O 型圈 Ø8×1.5	3000-343

液压特性

允许工作压力	0-500bar
允许流量	8l/min
流向	有箭头方向作为标志
液压油	HLP22

种类	符号	型号
不带单向阀的 2 位 2 通阀		2321-302
不带单向阀的 2 位 3 通阀		2321-201
带嵌入式单向阀的 2 位 3 通阀		2321-300

工作规格

手动工作

转角	90˚
工作转矩	0.63Nm

双作用功能见技术数据表 C2.345

动粘指数为 $53\times10^{-6}m^2/s$ 的 Δp-Q 特征曲线(HLP 在 22 到 20˚之间)

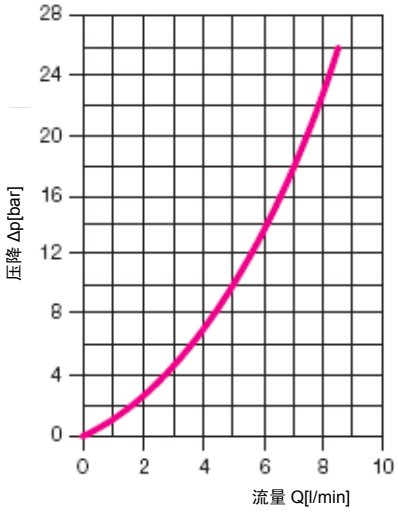

附件
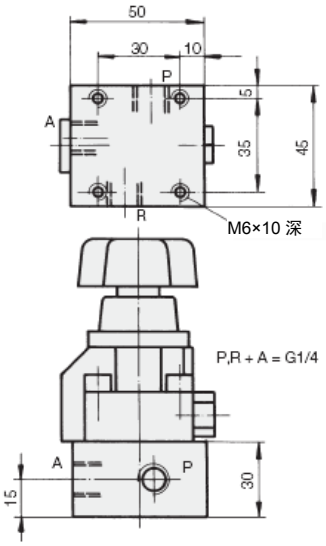
安装盘	3534-039